No.	各部名称	No.	各部名称
1	フットスイッチ	5	水側駆動部（Ｃラベル貼付）
2	コントローラ	6	ストレーナ
3	ＡＣアダプター	7	手動弁
4	湯側駆動部（Ｈラベル貼付）	8	フットスイッチ用スペーサー

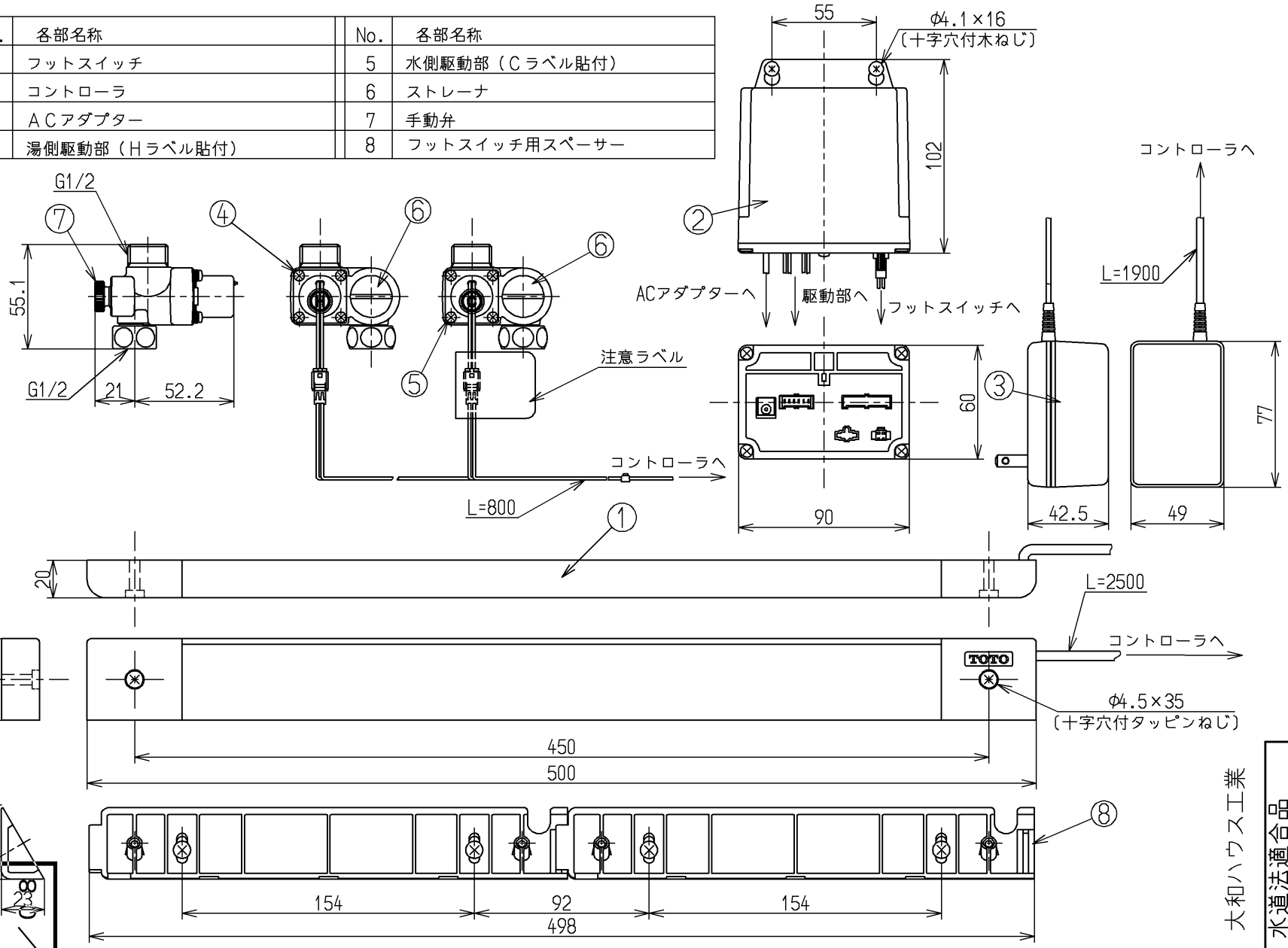

インバータや赤外線を用いた他の機器により誤作動することがあります

生産中止図面
２００４／０８

水道法適合品

大和ハウス工業

TOTO

名称	フットスイッチユニット	図番	TES32 V1X
単位	mm	尺度	1：3
日付	04.08.31		
製図	後藤	検図	松尾
備考			

A4